Dane aktualne na dzień: 24-11-2026 20:09

Link do produktu: https://falveo.pl/hak-holowniczy-opel-insignia-a-sedan-i-kombi-2008r-052017r-p-4753.html

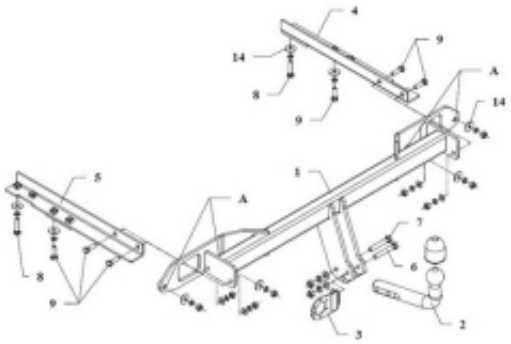

Hak holowniczy **Opel Insignia A sedan i kombi** (2008r. - 05.2017r.)

Cena	**600,00 zł**
Dostępność	**Dostępny**
Czas wysyłki	**24 godziny**
Numer katalogowy	**E52**
Producent	**AUTO - HAK SŁUPSK**
Czy wymagany moduł elektryczny?	**TAK (do wyboru w dziale akcesoria poniżej)**
Max. uciąg [kg]	**2000**
Max. nacisk pionowy [kg]	**85**
System kuli haka	**odkręcany**
Wymagania montażowe	**delikatne podcięcie od spodu**

Opis produktu

Pasuje do:

Opel Insignia A sedan/hachback (9.2008r. - 5/2017r.)
Opel Insignia A kombi (9.2008r. - 5/2017r.)

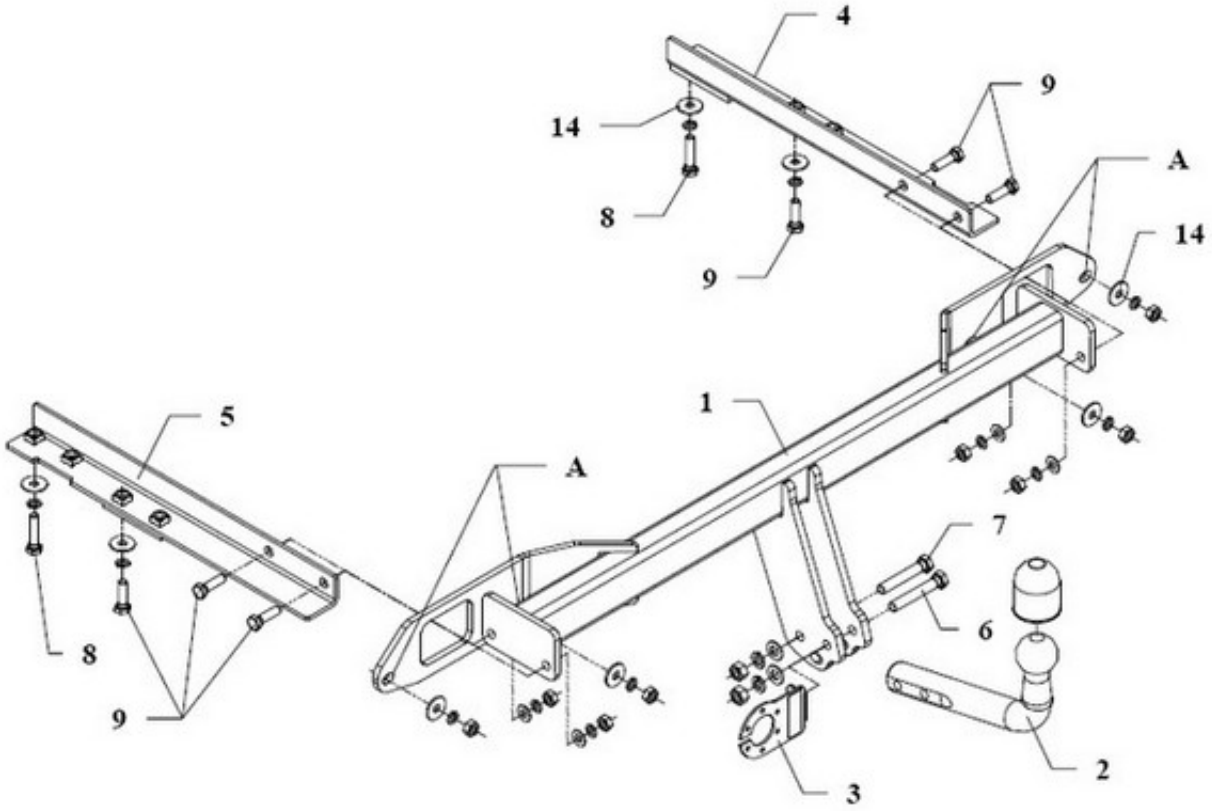
4
9
14
A
8
14
9
5
1
A
7
6
8
9
2
3