Dane aktualne na dzień: 25-11-2026 00:00

Link do produktu: https://falveo.pl/hak-holowniczy-ford-fusion-092002r-2013r-p-903.html

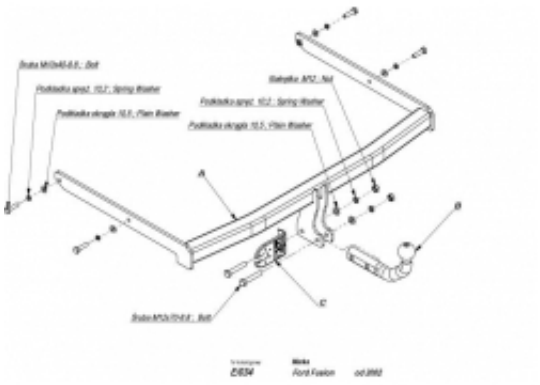

Hak holowniczy **Ford Fusion** (09.2002r. - 2013r.)

Cena	**495,00 zł**
Dostępność	**Zamówienie u producenta do 3 dni**
Czas wysyłki	**3 dni**
Numer katalogowy	**E/034**
Producent	**HAK-POL IMIOŁA**
Max. uciąg [kg]	**1050**
Max. nacisk pionowy [kg]	**50**
System kuli haka	**odkręcany**
Wymagania montażowe	**bez cięcia zderzaka**

Opis produktu

HAK PASUJE DO SAMOCHODU FORD FUSION.

Lata produkcji: 09.2002r. - 2013r.

Czy wymagany jest moduł elektryczny? NIE

Podczas dodawania haka do koszyka będzie wybór modułu lub wiązki elektrycznej.

ZESTAW HOLOWNICZY ZAWIERA:

1) HAK HOLOWNICZY (BELKA, KULA DO HAKA, ELEMENTY DO HAKA, ŚRUBY, PODKŁADKI ITP.)
2) PODSTAWKĘ POD GNIAZDO Z TABLICZKĄ ZNAMIONOWĄ Z NUMEREM HOMOLOGACJI I DANYMI TECHNICZNYMI
3) GWARANCJA OD PRODUCENTA - 24 MIESIĄCE
4) PARAGON LUB FAKTURĘ VAT

JEST TO CAŁY KOMPLETNY ZESTAW MONTAŻOWY

HAK POSIADA HOMOLOGACJĘ EUROPEJSKĄ e20.