Dane aktualne na dzień: 24-11-2026 19:40

Link do produktu: https://falveo.pl/hak-holowniczy-chevrolet-aveo-35d-hatchback-2008r-2011r-p-784.html

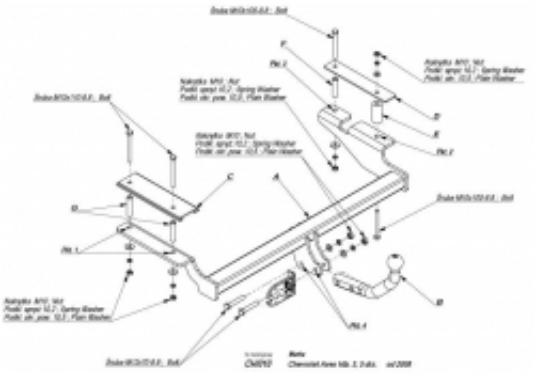

Hak holowniczy **Chevrolet Aveo (3/5d) hatchback** (2008r. - 2011r.)

Cena	**530,00 zł**
Dostępność	**Zamówienie u producenta do 3 dni**
Czas wysyłki	**3 dni**
Numer katalogowy	**CH/010**
Kod producenta	**363231838**
Producent	**HAK-POL IMIOŁA**
Max. uciąg [kg]	**1200**
Max. nacisk pionowy [kg]	**50**
System kuli haka	**odkręcany**
Wymagania montażowe	**delikatne podcięcie od spodu zderzaka**

Opis produktu

HAK PASUJE DO SAMOCHODU CHEVROLET AVEO (3/5d) HATCHBACK.

Lata produkcji: 2008r. - 2011r.

Czy wymagany jest moduł elektryczny? NIE

Podczas dodawania haka do koszyka będzie wybór modułu lub wiązki elektrycznej.

ZESTAW HOLOWNICZY ZAWIERA:

1) HAK HOLOWNICZY (BELKA, KULA DO HAKA, ELEMENTY DO HAKA, ŚRUBY, PODKŁADKI ITP.)
2) PODSTAWKĘ POD GNIAZDO Z TABLICZKĄ ZNAMIONOWĄ Z NUMEREM HOMOLOGACJI I DANYMI TECHNICZNYMI
3) GWARANCJA OD PRODUCENTA - 24 MIESIĄCE
4) PARAGON LUB FAKTURĘ VAT

JEST TO CAŁY KOMPLETNY ZESTAW MONTAŻOWY

HAK POSIADA HOMOLOGACJĘ EUROPEJSKĄ e20.